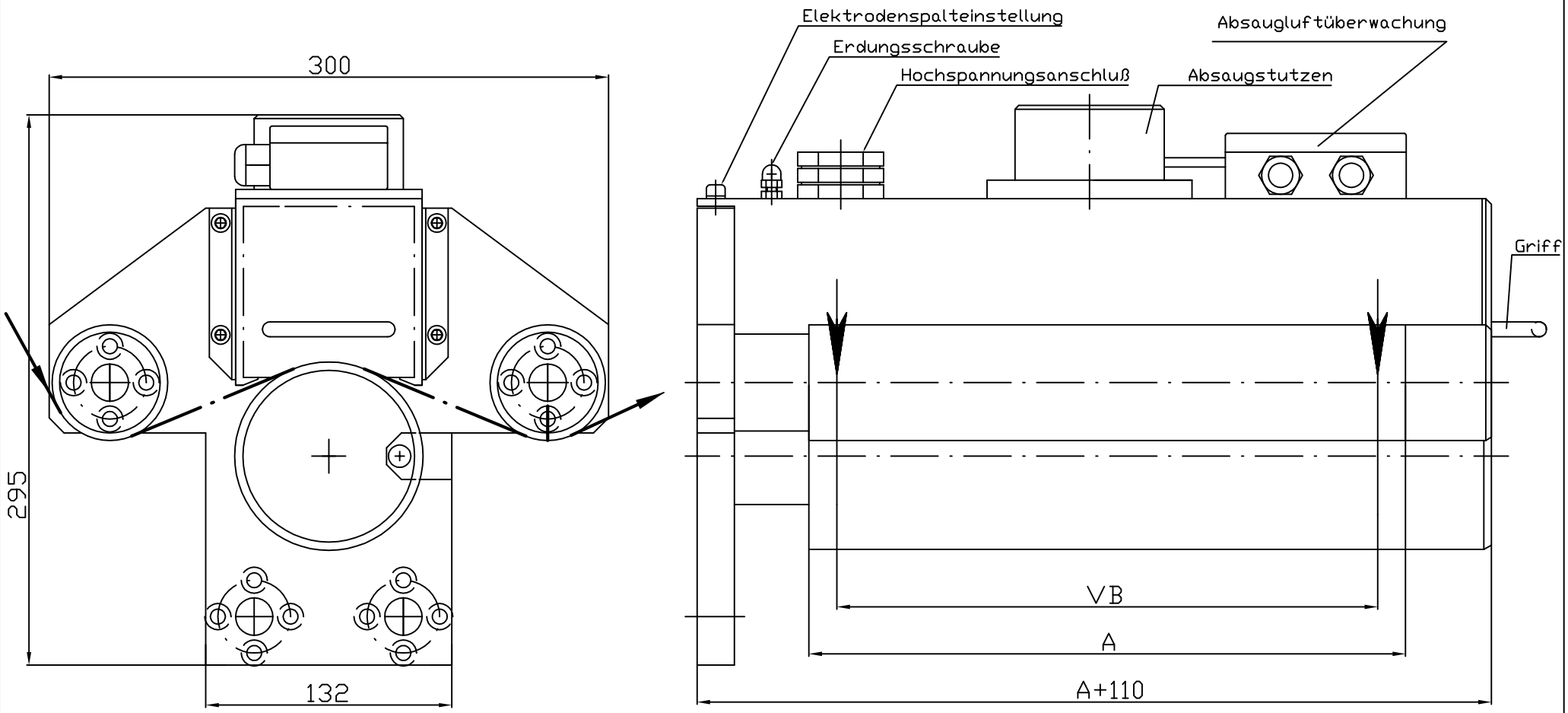

(Verwendungsbereich)	(Zul. Abw.) ISO 2768-mH	(Oberfl.)	Maßstab 1:1	(Gewicht)
			(Werkstoff, Halbzeug) (Rohteil-Nr) (Modell- oder Gesenk-Nr)	

	Datum	Name
Bearb.		
Gepr.		
Norm		

FER-290-AB Sonder

ARCOTEC GmbH
Rotweg 24
D-71297 Mönsheim

Blatt
Blätter

Zust	Änderung	Datum	Name	Ursprung	Ersatz für:	Ersatz durch:

the better treatment

© Arcotec GmbH | www.arcotec.com | Arcotec GmbH | Rotweg 24 | D-71297 Mönsheim | Tel.: +49(0)7044921 20 | Fax +49(0)7044921212
Änderungen und Irrtümer vorbehalten. Produkt Abbildungen ähnlich.